## فرم مشخصات اکچویتور دورانی

- **مشخصات درخواست کننده :**

**نام خانوادگی :** **تلفن / همراه :** **نام مجموعه :** **آدرس ایمیل :**

- **نوع مکانیزم یا شیر تحت کنترل :**

□ توپی □ کشویی
□ پروانه ای □ دمپر فن
□ سایر با ذکر نوع .....

- **نوع اکچویتور از نظر اندازه دوران :**

□ مولتی ترن (پروپرشنال) □ پارت ترن (پروپرشنال)
□ پارت ترن (ON/OFF)

- **نوع موتور محرک:**

□ استپر موتور با تغذیه DC 24 V / DC 48V (برای دقت بالا و سرعت پایین)
□ موتور آسنکرون با تغذیه AC 400 V 3~ (برای دقت پایین و سرعت بالا)

- **نوع اتصال اکچویتور به شیر :**

□ مطابق ISO 5210
□ مطابق ISO 5211

- **سایز شیر تحت کنترل (بر حسب اینچ) :** .....

□ **نیاز به گیربکس ثانویه (کمکی) برای افزایش گشتاور**

**نسبت گیربکس ثانویه :** ..... **نوع گیربکس ثانویه :** .....

□ **نیاز به ترمز الکترومغناطیسی برای قفل در موقعیت بعد از اتمام حرکت (در مواردی که گشتاور محرکی از سمت بار به اکچویتور وارد می شود)**

□ **نیاز به سنسور سوئیچ وسط برای Home نمودن موقعیت (با محرک سرو موتور یا استپر موتور قابلیت استفاده دارد)**

□ **نیاز به هندویل برای حرکت دستی در حالت قطع برق**

**نیاز به □ تورک سوئیچ یا □ کوپلینگ محدود کننده گشتاور برای جلوگیری از اضافه بار مکانیکی**

**نیاز به پروتکل □ Modbus TCP یا □ Modbus RTU برای انجام تنظیمات و اعمال دستورات و مانیتورینگ از طریق PLC**

□ **نیاز به نرم افزار تحت ویندوز برای انجام تنظیمات و اعمال دستورات و مانیتورینگ بواسطه پروتکل Modbus RTU/ TCP**

□ **نیاز به رله های CW Limit و CCW Limit برای اعلام موقعیت های ابتدا و انتهای کورس**

□ **نیاز به سیگنال مرجع موقعیت (Set point) 4-20 mA/0-10 V**

□ **نیاز به فیدبک موقعیت خروجی 4-20 mA/0-10 V**

- **حداکثر گشتاور (بر حسب Nm) :** .....
- **حداکثر سرعت (بر حسب .°/Sec) :** .....
- **دقت مورد نیاز در حالت کنترل حرکت دورانی (بر حسب Arc Min) :** .....
- **محدوده دمای محیط (بر حسب درجه سلسیوس) :** .....°C to .....°C
- **تعداد اکچویتور مورد نیاز :** .....

- **کاربرد اکچویتور :** □ کنترل شیر (Valve Control) □ کنترل مکانیزم دورانی (Rotation Control)
- **توضیح مختصر در خصوص کاربرد مورد نظر(توضیحات برای انتخاب صحیح اکچویتور مفید است):** .....

.....

.....

| | | | | | | | | | | | | | | | | | | | | | | | |
|---|---|---|---|---|---|---|---|---|---|---|---|---|---|---|---|---|---|---|---|---|---|---|---|
| شماره سفارش | | | | | | | | | | | | | | | | | | | | | | | |
| تاریخ | | | | | | | | | | | | | | | | | | | | | | | |
| کد فرم | 1 | 1 | 0 | F | | | | | | | | | | | | | | | | | | | |

# AMI Heavy Duty Electro-Mechanical Rotary Actuators

Advanced Mechatronic Industry

## تعریف کد اکچویتور دورانی:

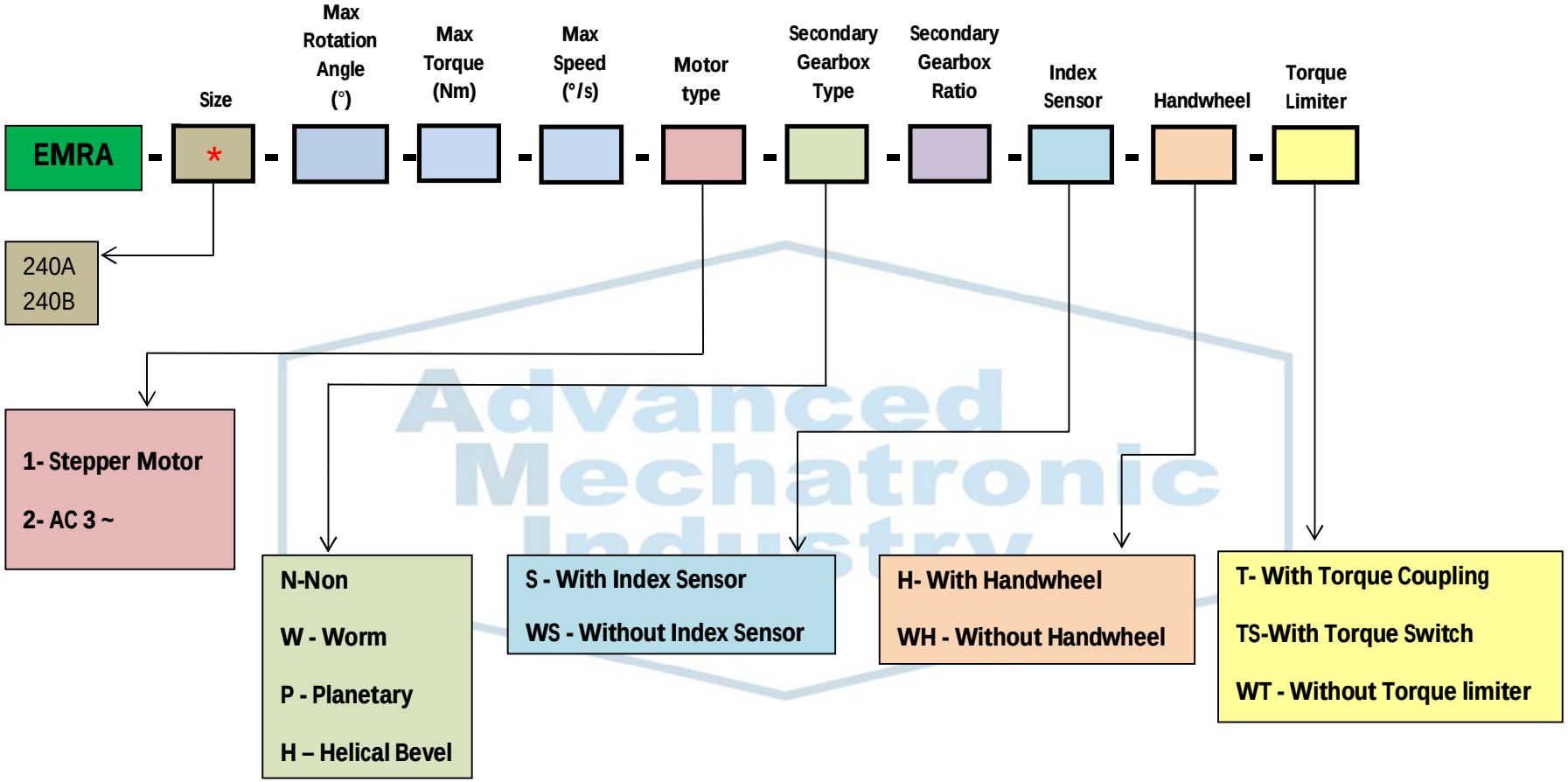


توجه : ۱- Size اکچویتور توسط تولید کننده با توجه به مشخصات انتخابی مشتری معین می شود.

۲- توضیحات مربوط به هر آیتم در صفحه اول ذکر شده است.

Telefax:+98 21 7621 18 75 www.ami.co.ir info@ami.co.ir